PROVINCIA DI TREVISO | **REGIONE VENETO** | **COMUNE DI SUSEGANA**

FORNACI CALCE GRIGOLIN
STABILIMENTO DI PONTE DELLA PRIULA
(SUSEGANA – TV)

Modifiche impiantistiche e gestionali

Integrazioni richieste dagli Enti ai sensi dell'art. 27 bis comma 5 del D.lgs. 152/06
Allegato H – Esempi di polverimetri

Committente	Estensore
Via IV Novembre, 18 *31010 - Ponte della Priula (TV) Italy* *Tel. +39 0438 4461* *Fax +39 0438 445110* *www.gruppogrigolin.it*	*c/o Parco Scientifico Tecnologico VEGA* *ed. Auriga - via delle Industrie, 9* *30175 Marghera (VE)* *Tel. 041 5093820; Fax 041 5093886* *www.eambiente.it; info@eambiente.it*

Environmental Assessment & Permitting	Commessa: C18-005793

00	12.10.2018	Revisione	All_H_Esempi_polverimetri	ER	PV	GC
Rev.	Data	Oggetto	File	Redatto	Verificato	Approvato

POS.2

Serie STACK 980
Sonda polveri elettrodinamica PCME
Certificata MCERTS EN15859, US EPA MACT

SERIE STACK 980
Certificata MCERTS (0…15 mg/m3) in accordo alle EN15859

Tecnica di misura ad induzione con filtro frequenza (elettrodinamico)
Range temperatura fumi camino -20°C…+250°C
Range di certificazione 0…15 mg/m3
Range di misura 0…500 mg/m3
Concentrazione minima misurabile < 0,1 mg/m3
Risoluzione di misura 0,01 mg/m3
Controlli automatici di zero/span per QAL3
Controllo contaminazione automatico
Annual Survelliance Test AST tramite filtri ottici per Audit test

Sonda polveri

Sonda in PTFE (T. Max 250°C)
Lunghezza sonda 1000 mm
Attacco al processo flangia 3" ANSI 150RF
Custodia sonda in alluminio pressofuso verniciato, grado di protezione IP65
Temperatura ambiente -20...+55°C
Alimentazione elettrica 24VDC (via control unit)
Comunicazione con unità elettronica di controllo via RS-485 (Modbus RTU)
Ingresso cavi 3xM20 completi di pressacavo
Sistema di purga integrata per sonda in PTFE

Certificazione

Certificazione area pericolosa non richiesta (versione Standard per zona sicura)
Certificazione emissioni MCERTS to EN15267-3, US EPA MACT

POS.3

Serie LEAK LOCATE 320,
Sonda polveri elettrodinamica PCME

PCME SERIE LEAK LOCATE 320 **In accordo alle EN 61010-1 / EN 61326-2-1**
Sonda polveri
Tecnica di misura ad induzione con filtro frequenza (elettrodinamico)
Range temperatura fumi camino -20°C…+250°C
Range di misura 0…1000 mg/m3
Concentrazione minima misurabile < 0,1 mg/m3
Dynamic range 0,1…10.000 pA
Sonda Standard (T. Max 250°C)
Materiale sonda AISI316, materiale isolante in PEEK
Lunghezza sonda fino a 1000 mm (da definire in fase d'ordine)
Attacco al processo flangiato 1" ANSI 150#
Custodia sonda in alluminio pressofuso verniciato, grado di protezione IP65
Temperatura ambiente -20…+50°C
Alimentazione elettrica24VDC (via control unit)
Comunicazione con unità elettronica di controllo via RS-485
Nr. 1 ingresso digitale (volt free)
Ingresso cavi 2x PG9 completi di pressacavo
Sistema di purga FAPA 1" ANSI 150
Installazione in area sicura non certificata ATEX

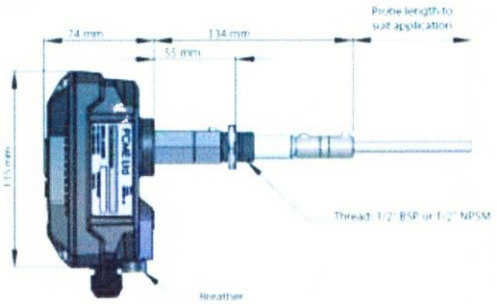

Standard Sensor

POS.4

Serie LEAK LOCATE 320 Passive/Active, Sonda polveri elettrodinamica PCME

SERIE LEAK LOCATE 320 **In accordo alle EN 61010-1 / EN 61326-2-1**
Tecnica di misura ad induzione con filtro frequenza (elettrodinamico)
Range temperatura fumi camino -20°C…+250°C
Range di misura 0…1000 mg/m3
Concentrazione minima misurabile < 0,1 mg/m3
Dynamic range 0,1…10.000 pA
Sonda polveri
Sonda Passive/Active (T. Max 250°C)
Materiale sonda AISI316, materiale isolante in PEEK
Lunghezza parte passiva 300mm
Lunghezza sonda fino a 1000 mm (da definire in fase d'ordine)
Attacco al processo flangiato 3" ANSI 150# (P/A)
Custodia sonda in alluminio pressofuso verniciato, grado di protezione IP65
Temperatura ambiente -20…+50°C
Alimentazione elettrica 24VDC (via control unit)
Comunicazione con unità elettronica di controllo via RS-485
Nr. 1 ingresso digitale (volt free)
Ingresso cavi 2x PG9 completi di pressacavo
Sistema di purga integrata per sonda P/A
Installazione in area sicura non certificata ATEX

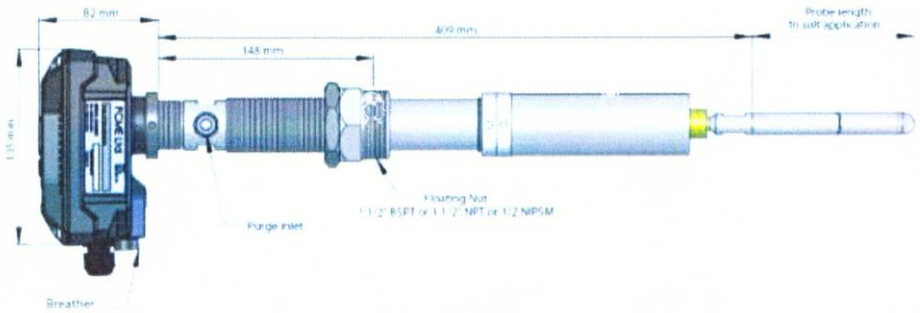

Passive/Active Sensor

ProController
Unità di controllo multicanale PCME

PROCONTROLLER – PRO3 SYSTEM

Numero di canali supportati fino a 32
Dimensioni W 390 x H 221 x D 118 mm
Custodia in alluminio pressofuso verniciato, grado di protezione IP65
Temperatura ambiente -20…+50°C
Istallazione in area sicura
Alimentazione elettrica 85-265VAC 50-60 Hz
Display TFT LCD 7" grafico, alto contrasto, antiriflesso, risoluzione 800x480 pixel
Data Logger
Ingresso cavi 8xM20 completi di pressacavo; 1 x connettore Ethernet (RJ45); 1 x connettore USB
Software QAL3 disponibile in opzione

Connessione al sensore

2x RS-485 -Comunicazione Modbus e alimentazione al sensore via RS-485
Cavo - 2 coppie (4 conduttori), 0.5mm², schermato, guaina esterna in PVCflame-retardant (BS5308 part 2, type 1)

Ingressi/Uscite

1 x Ethernet (RJ45)Modbus TCP
1 x USB 2.0Modbus RTU
2 x RS-485 - uscite Modbus RTU o ASCII
4 x 4-20 mA- uscite analogiche isolate e programmabili (MaxLoad500 ohm)
4 x relè d'allarme – contatti di uscita SPCO (3A @ 250V) programmabili
2 x 4-20 mA - Ingressi per strumenti analogici (temperatura, pressione, ossigeno)
4 x ingressi digitali assegnabili

POS.5

SOFTWARE ACQUISIZIONE E VISUALIZZAZIONE

SOFTWARE PC-ME DUST TOOL

Software di registrazione misure per i sistemi di misura polveri di tipo network
Comunicazione con unità di controllo seriale RS232 o RS485 o ETHERNET TCP/IP 10 /100
Cavo connessione porta seriale unità di controllo incluso
Funzioni:

ONLINE
Visualizzazione in tempo reale di allarmi e dati sulle emissioni dalla rete dei sensori

REPORTER + VIEWER
Strumento grafico per analisi istantanea e a lungo termine delle tendenze dei dati sulle emissioni

DOWNLOAD
Download dei dati registrati (emissioni di impulsi e allarmi) dal ProController ai PC

AUTODOWNLOAD
Download dei dati registrati dal ProController ai PC a intervalli temporali configurabili dall'utente.

Graph

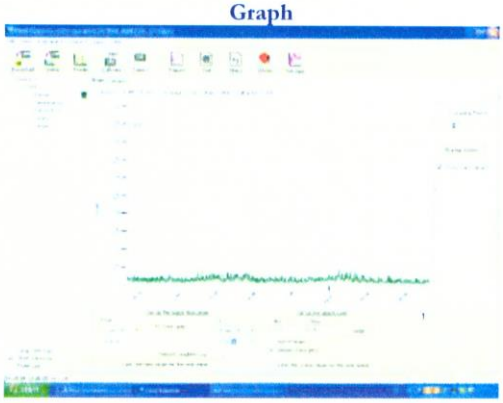

Bars

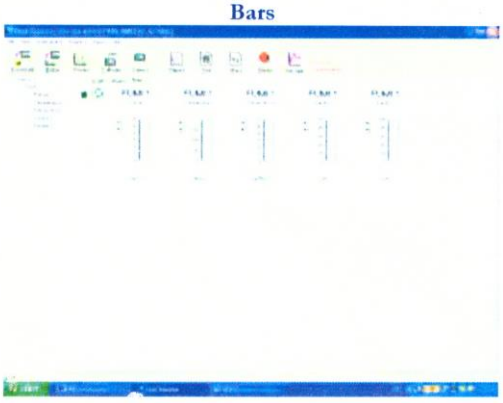

Alarms

Text Report

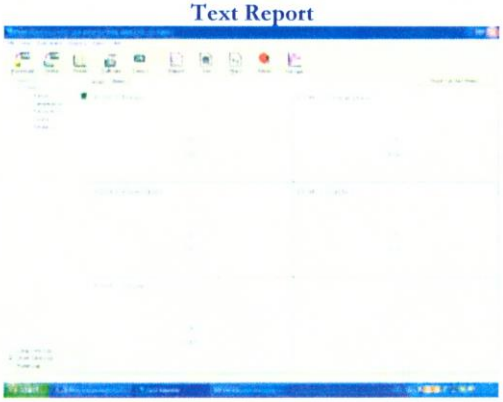

n.1 PCME Dust Tools Software