SEZIONE TRASVERSALE (1:50)

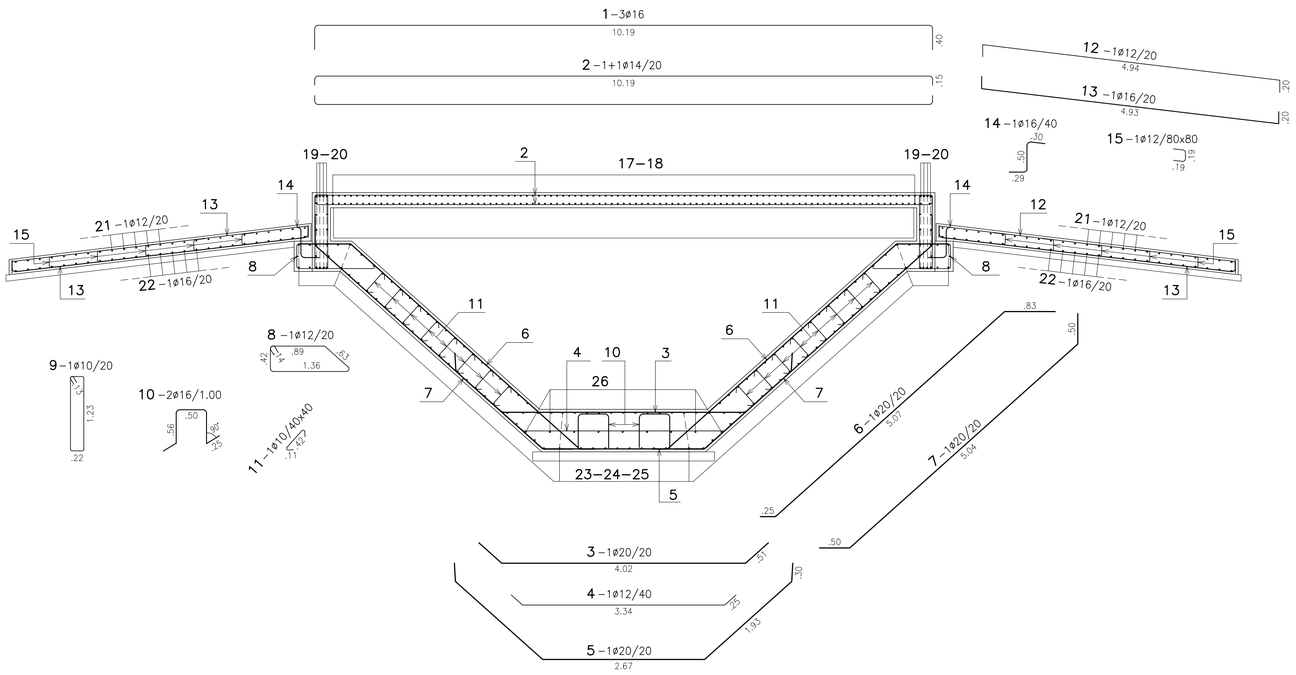

SEZIONE LONGITUDINALE (1:50)

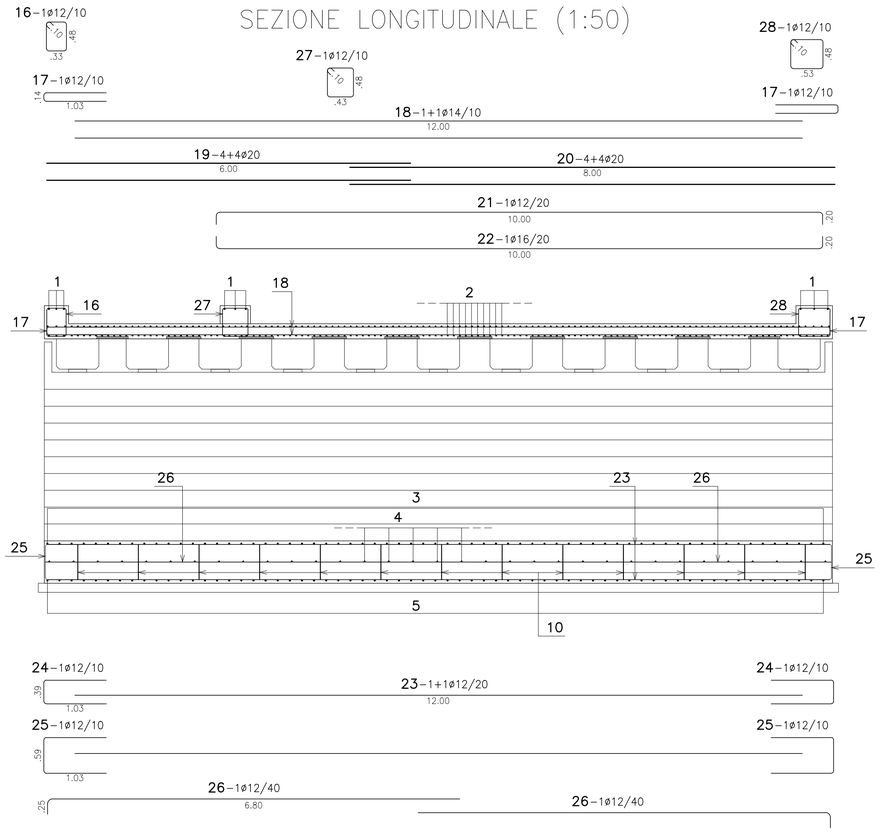

CARATTERISTICHE MATERIALI

MURI INTERRATI SPALLE E SOLETTA

CALCESTRUZZO

- CLASSE DI RESISTENZA C32/40
- CALCESTRUZZO A PRESTAZIONE GARANTITA (UNI EN 206–1)
- CLASSI DI ESPOSIZIONE AMBIENTALE:
  XC4+XF4+XD1 PER SOLETTA (UNI 11104)
  XC4+XF3+XD1 PER SPALLE (UNI 11104)
  XC2 PER MURI INTERRATI (UNI 11104)
- RAPPORTO A/C MAX: 0.50
- CLASSE DI RESISTENZA A COMPRESSIONE MINIMA: C32/40
- DIAMETRO MASSIMO DELL'AGGREGATO: 32mm
- CLASSE DI CONTENUTO DI CLORURI DEL CALCESTRUZZO: CI 0.4
- CLASSE DI CONSISTENZA AL GETTO S4/S5
  SLUMP DI RIFERIMENTO 230±30mm
- COPRIFERRO MINIMO: 35mm

ACCIAIO PER ARMATURA IN BARRE

- ACCIAIO B450C CONFORME A D.M. 17.01.2018
- LIMITE DI SNERVAMENTO fy ≥ 450 N/mm²
- LIMITE DI ROTTURA fy ≥ 540 N/mm²
- ALLUNGAMENTO TOTALE AL CARICO MASSIMO Agt ≥7.5%
- RAPPORTO ft/fy 1.15 ≤ Rm/Re ≤ 1.35
- RAPPORTO fy misurato/fy nom ≤ 1.25

TRAVI PREFABBRICATE

CALCESTRUZZO

- CLASSE DI RESISTENZA C45/55
- CALCESTRUZZO A PRESTAZIONE GARANTITA (UNI EN 206–1)
- CLASSI DI ESPOSIZIONE AMBIENTALE: XC4+XF3+XD1 (UNI 11104)
- RAPPORTO A/C MAX: 0.45
- CLASSE DI RESISTENZA A COMPRESSIONE MINIMA: C45/55
- DIAMETRO MASSIMO DELL'AGGREGATO: 32mm
- CLASSE DI CONTENUTO DI CLORURI DEL CALCESTRUZZO: CI 0.4
- CLASSE DI CONSISTENZA AL GETTO S5
  SLUMP DI RIFERIMENTO 230±30mm
- COPRIFERRO MINIMO: 50mm

ACCIAIO PER ARMATURA IN BARRE

- ACCIAIO B450C CONFORME A D.M. 17.01.2018
- LIMITE DI SNERVAMENTO fy ≥450 N/mm²
- LIMITE DI ROTTURA fy ≥540 N/mm²
- ALLUNGAMENTO TOTALE AL CARICO MASSIMO Agt ≥7.5%
- RAPPORTO ft/fy 1.15 ≤ Rm/Re ≤ 1.35
- RAPPORTO fy misurato/fy nom ≤ 1.25

ACCIAIO PER ARMATURA DI PRECOMPRESSIONE

- TREFOLI DI ACCIAIO ARMONICO T15–0.6"
- AREA NOMINALE 139 mm²
- DIAMETRO NOMINALE 15.2 mm
- TENSIONE CARATTERISTICA DI ROTTURA fptk 1860 N/mm²
- TENSIONE CARATTERISTICA ALL'1% DI ALLUNGAMENTO fp(1)k 1670 N/mm²
- MODULO DI ELASTICITA' Es=196±10 KN/mm²

REGIONE DEL VENETO
GIUNTA REGIONALE
SEGRETERIA REGIONALE ALLE INFRASTRUTTURE E MOBILITA'
DIREZIONE INFRASTRUTTURE DI TRASPORTO

VENETO STRADE S.P.A.

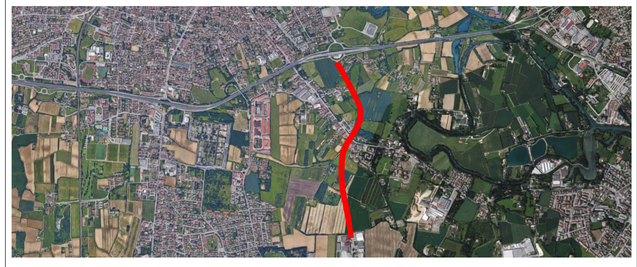

OPERE COMPLEMENTARI AL PASSANTE DI MESTRE

IL RESPONSABILE DEL PROCEDIMENTO
ING. GABRIELLA MANGINELLI

IL PROGETTISTA
ING. ALESSANDRO ZAGO

IL COORDINATORE TECNICO ED AMMINISTRATIVO
DOTT. ENRICO VESCOVO

VALIDATO
ING. ALESSANDRO ZAGO

APPROVATO
ING. GABRIELLA MANGINELLI

DATA VALIDAZIONE

DATA APPROVAZIONE

OPERE DI COMPLETAMENTO DEL "TERRAGLIO EST" TRA VIA ALTA IN COMUNE DI CASIER E LA TANGENZIALE DI TREVISO IN COMUNE DI TREVISO

PROGETTO DEFINITIVO

INTERVENTO N.
CPass/3_int. 31 – II° STRALCIO

ELABORATO
314D_SEZ_ARM

ARMATURA
PONTE DOSSON

DATA EMISSIONE	SCALA	NOME FILE
	1:50	20004DS314D2SEZ_ARM

REV.	DATA	DESCRIZIONE DELLA MODIFICA
2	03/03/2021	Modifica asse tracciato
1	31/07/2020	Integrazioni Commissione VIA Provinciale
0	31/03/2020	Prima stesura per CDS

CONSULENZE SPECIALISTICHE – SERVICE DI PROGETTO :

PROGETTAZIONE STRADALE COMPUTAZIONE - PRIME INDICAZIONI SICUREZZA	PROGETTAZIONE E CALCOLO STRUTTURALE COMPUTAZIONE STRUTTURE	PROGETTAZIONE IDRAULICA AMBIENTALE, IMPIANTISTICA ANALISI CHIMICHE TERRENI	RELAZIONE E PLANIMETRIE MODELLO GEOLOGICO LOCALE
DIEGO GALIAZZO INGEGNERIA via De Regner, 13 35128 - Padova (PD)	C&T ENGINEERING S.r.l. via Veneto, 13 31057 - Silea (TV)	IDEVA INGEGNERIA viale Udine, 42 33026 - Portogruaro (VE)	Dott. Geologo NICCOLO' IANDELLI via Verona , 12 31045 - Motta di Livenza (TV)

IL PRESENTE DOCUMENTO NON POTRA' ESSERE COPIATO, RIPRODOTTO O ALTRIMENTI PUBBLICATO, IN TUTTO O IN PARTE, SENZA IL CONSENSO DI VENETO STRADE S.P.A. VENEZIA. OGNI UTILIZZO NON AUTORIZZATO SARA' PUNITO A NORMA DI LEGGE
THIS DOCUMENT MAY NOT BE COPIED, REPRODUCED OR PUBLISHED, EITHER IN PART O IN ITS ENTIRETY, WITHOUT THE WRITTEN PERMISSION OF VENETO STRADE S.P.A. VENEZIA. UNAUTHORIZED USE WILL BE PROSECUTED BY LAW