01 PLANIMETRIA - SCARICO ACQUE REFLUE

1:200

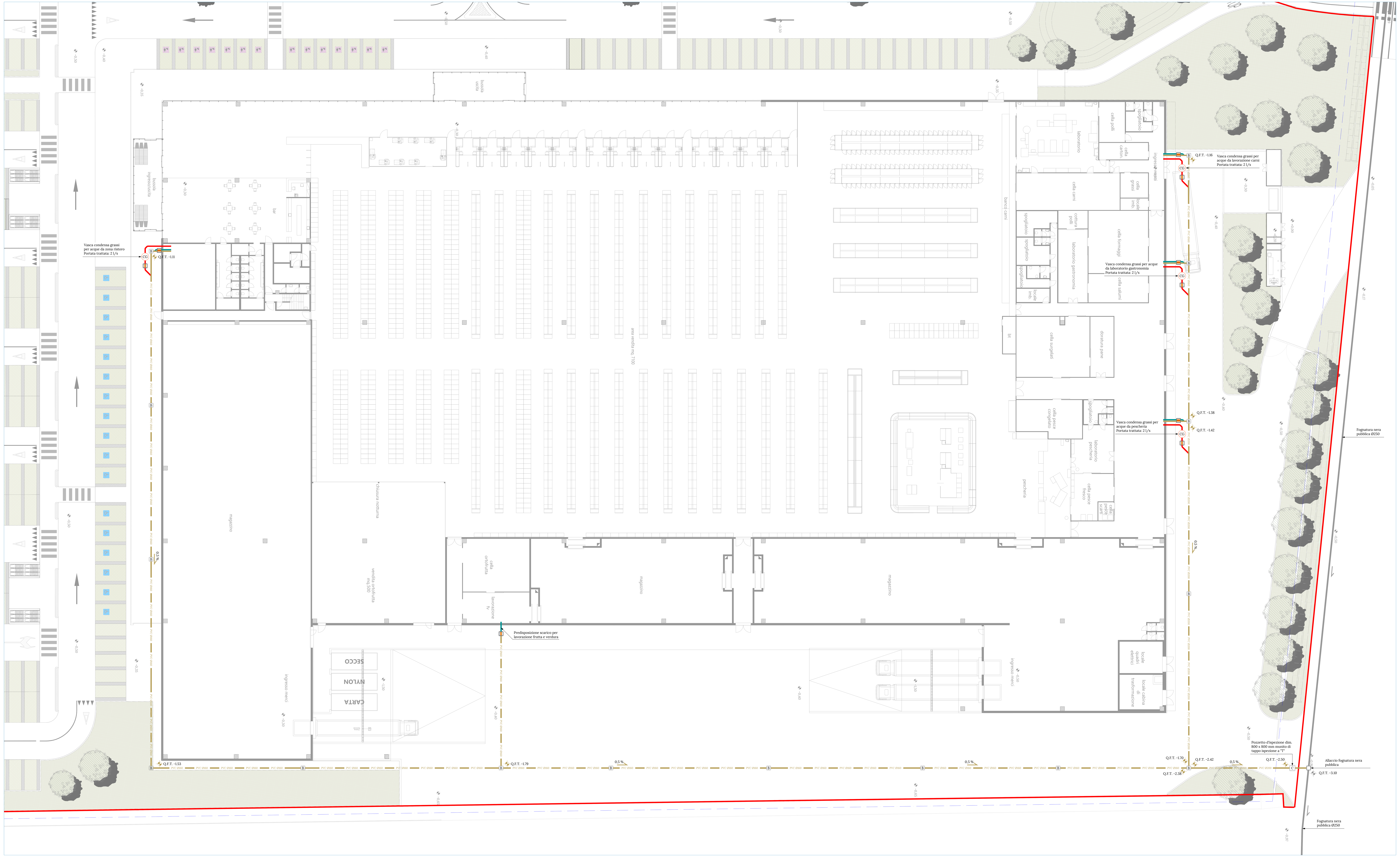

02 PARTICOLARE TIPOLOGICO VASCA CONDENSA GRASSI

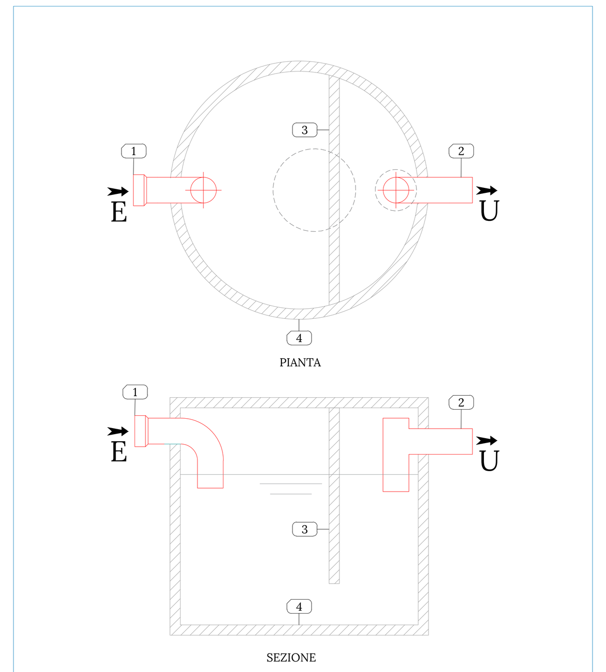

1	Tubazione in ingresso
2	Tubazione in uscita
3	Setto separatore in CLS
4	Manufatto in CLS

03 PARTICOLARE POZZETTI DI RACCORDO RETE DI SCARICO

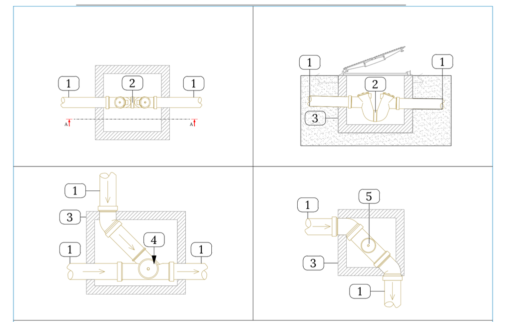

1	Tubazione di scarico in PVC
2	Sifone tipo "Firenze"
3	Pozzetto prefabbricato in cls vibrocompresso
4	Giunto a Y in PVC - 45°
5	Tappo in PVC per ispezione

04 LEGENDA SIMBOLI GRAFICI

PVC Ø... — **Rete scarico acque nere:** realizzata con tubazioni in PVC rigido conformi norma UNI EN 1401-1 tipo SN8 per condotte di scarico interrate di acque civili e industriali, giunto a bicchiere con anello in gomma, contrassegnati ogni metro con marchio del produttore, diametro, data di produzione e simbolo IIP.
E' vietata la saldatura fra materiali di diversa produzione.

Rete scarico acque nere

Rete scarico acque grigie

Rete scarico acque saponate

Rete sfiati

Fognatura nera esistente

B — **Pozzetto di raccordo:** realizzato in calcestruzzo vibrato munito di impronte laterali per l'immissione dei tubi, da giuntare con malta cementizia e da rinfiancare ad altezza variabile completo di chiusino in ghisa conforme alla classe di portata D400. Dim. 600x600

C — **Pozzetto di raccordo:** realizzato in calcestruzzo vibrato munito di impronte laterali per l'immissione dei tubi, da giuntare con malta cementizia e da rinfiancare ad altezza variabile completo di chiusino in ghisa conforme alla classe di portata D400. Dim. 800x800

Sifone tipo firenze: sifone idraulico a tubo con bicchiere munito di tappo a vite per ispezione;
NOTA: fra il tubo di entrata e quello di uscita ci deve essere un dislivello di almeno **5 cm**

Sifone tipo firenze: sifone idraulico a tubo con bicchiere munito di tappo a vite per ispezione;
NOTA: fra il tubo di entrata e quello di uscita ci deve essere un dislivello di almeno **5 cm**

CG — **Serbatoio di oli e grassi** composto da una vasca monolitica a pianta cilindrica in calcestruzzo armato ad alta resistenza, fornita con chiusini di ispezione a passo d' uomo e setti deflettori per la separazione delle sostanze grasse.

.. % — **Direzione e pendenza scarico**

d·recta urban management

COMMESSA **DR20120030**

Comune di SUSEGANA

OGGETTO

VERIFICA DI ASSOGGETTABILITÀ A V.I.A.
Progetto di inserimento grande struttura di vendita in riferimento a P.U.A. denominato "Iperlando"

COMMITTENTE

IPER LANDO — F.lli Lando s.p.a.
via degli Scrovegni, 1
35131 Padova

GRUPPO DI PROGETTAZIONE

d·recta urban management
d-recta srl
via Ferrovia, 28 c\o Villa Liccer
31020 San Fior (TV) - Italia
t. 0438.1710037 - f. 0438.1710109
info@d-recta.it - www.d-recta.it

STUDIO IMPATTO AMBIENTALE
arch. Marco Pagani
pian. terr. Marco Carretta

PROGETTO ARCHITETTONICO
arch. Dino De Zan

PROGETTO OPERE DI URBANIZZAZIONE
arch. Sandro Burigana

PROGETTO IMPIANTI
per. ind. Liviano De Zolt - studioDeZolt

GRUPPO INTERDISCIPLINARE COMPETENZE SPECIALISTICHE

VALUTAZIONE DI INCIDENZA AMBIENTALE (V.Inc.A.)
pian. terr. Silvia Ballestini - d-recta srl

VALUTAZIONE DI IMPATTO ACUSTICO
dott. chim. Stefano Donadello - d-recta srl

STUDIO DI IMPATTO SULLA VIABILITÀ
dott. Paolo Galbiati - mob-up srl

STUDIO DI COMPATIBILITÀ IDRAULICA
ing. Marco Paissan - Climosfera srl

VALUTAZIONE IMPATTI SU ATMOSFERA
dott. Paolo Galbiati - mob-up srl
ing. Luca del Furia

STUDIO INDAGINE GEOLOGICA
geol. Celeste Granziera

ELABORATO

STATO DI PROGETTO

Planimetria acque reflue **B6**

scala 1:200 codice DR20120030OAD00FPN00

EMISSIONE

rev	data	descrizione	redatto	controllato
01	31/01/2022	Recepimento osservazioni del 13/09/2021 prot. 2021/0053250	EB	MP
00	21/06/2021	Prima emissione	EB	MP

Il presente documento è di proprietà di d-recta srl. Ogni utilizzo non autorizzato sarà perseguito a norma di legge.

certificato norma UNI EN ISO 9001:2015 n. 17180-I
certificato norma UNI ISO 45001:2018 n. 17180-I